Soluzioni per la codifica e la marcatura

Industria dei materiali edili

VIDEOJET

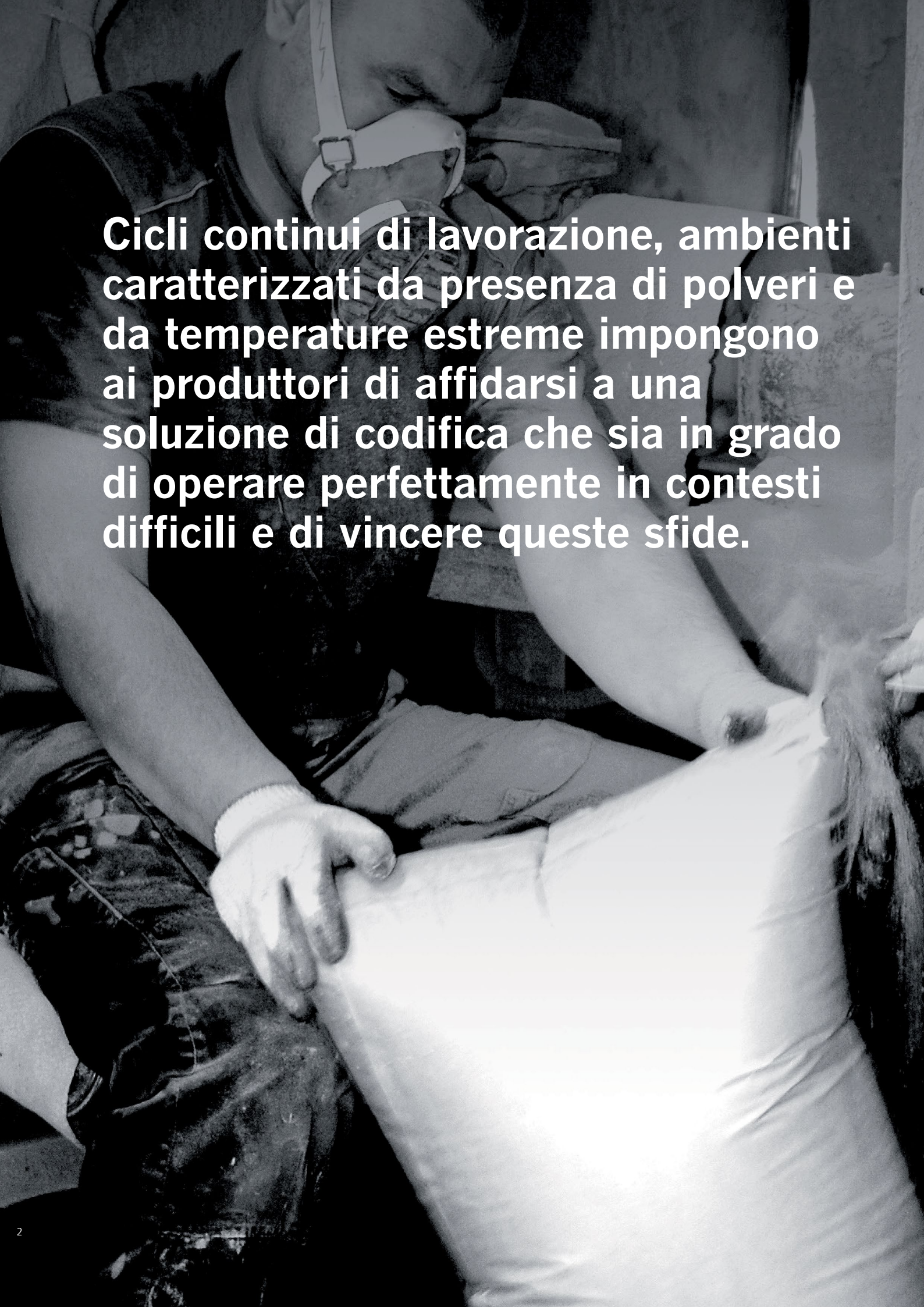

Cicli continui di lavorazione, ambienti caratterizzati da presenza di polveri e da temperature estreme impongono ai produttori di affidarsi a una soluzione di codifica che sia in grado di operare perfettamente in contesti difficili e di vincere queste sfide.

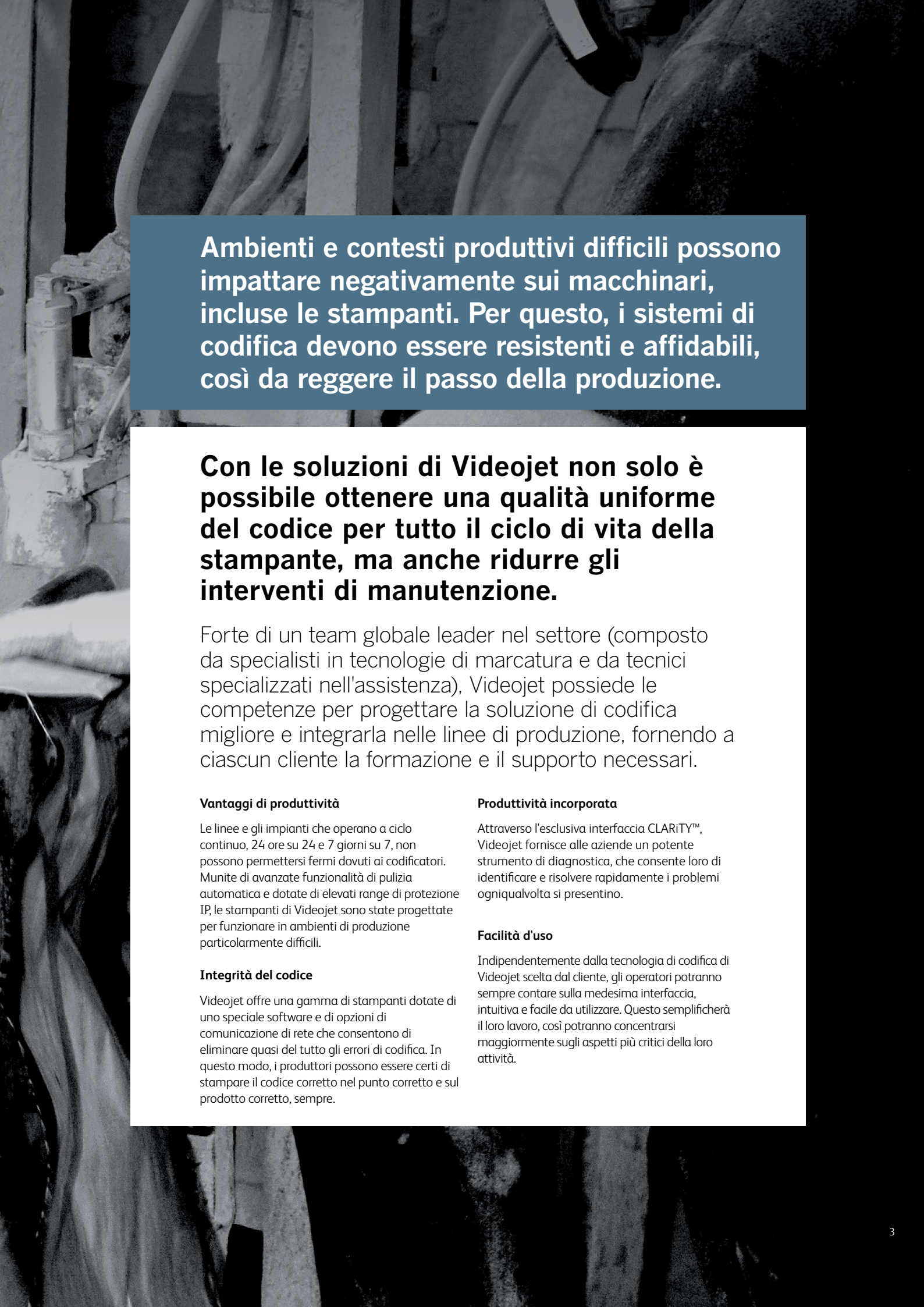

Ambienti e contesti produttivi difficili possono impattare negativamente sui macchinari, incluse le stampanti. Per questo, i sistemi di codifica devono essere resistenti e affidabili, così da reggere il passo della produzione.

Con le soluzioni di Videojet non solo è possibile ottenere una qualità uniforme del codice per tutto il ciclo di vita della stampante, ma anche ridurre gli interventi di manutenzione.

Forte di un team globale leader nel settore (composto da specialisti in tecnologie di marcatura e da tecnici specializzati nell'assistenza), Videojet possiede le competenze per progettare la soluzione di codifica migliore e integrarla nelle linee di produzione, fornendo a ciascun cliente la formazione e il supporto necessari.

Vantaggi di produttività

Le linee e gli impianti che operano a ciclo continuo, 24 ore su 24 e 7 giorni su 7, non possono permettersi fermi dovuti ai codificatori. Munite di avanzate funzionalità di pulizia automatica e dotate di elevati range di protezione IP, le stampanti di Videojet sono state progettate per funzionare in ambienti di produzione particolarmente difficili.

Integrità del codice

Videojet offre una gamma di stampanti dotate di uno speciale software e di opzioni di comunicazione di rete che consentono di eliminare quasi del tutto gli errori di codifica. In questo modo, i produttori possono essere certi di stampare il codice corretto nel punto corretto e sul prodotto corretto, sempre.

Produttività incorporata

Attraverso l'esclusiva interfaccia CLARiTY™, Videojet fornisce alle aziende un potente strumento di diagnostica, che consente loro di identificare e risolvere rapidamente i problemi ogniqualvolta si presentino.

Facilità d'uso

Indipendentemente dalla tecnologia di codifica di Videojet scelta dal cliente, gli operatori potranno sempre contare sulla medesima interfaccia, intuitiva e facile da utilizzare. Questo semplificherà il loro lavoro, così potranno concentrarsi maggiormente sugli aspetti più critici della loro attività.

Un'esperienza consolidata per garantire l'integrazione perfetta

Forte di oltre 40 anni di esperienza nel settore, Videojet è pienamente consapevole di tutti i fattori e le criticità da considerare nel processo di integrazione. Le difficoltà possono essere fisiche (cioè riguardare lo spazio e la necessità di accessori per il montaggio) oppure avere a che fare con il software o con fattori inerenti le comunicazioni o la connettività. Per queste ragioni, Videojet collabora fianco a fianco con i principali costruttori di macchinari, così da garantire l'integrazione perfetta delle soluzioni di codifica nella linea di produzione. Inoltre, i team di assistenza e di supporto tecnico di Videojet lavorano all'unisono, controllando che l'installazione sia eseguita in maniera corretta e, successivamente, fornendo l'aiuto necessario per l'intero ciclo di vita della stampante.

Tecnologie di codifica

Macchine per il controllo del peso e il riempimento di sacchi e sacchetti

Le stampanti di Videojet sono compatibili con le riempitrici rotative a funzionamento continuo e, grazie alle funzionalità che riducono al minimo la manutenzione, risultano la soluzione ideale per gli ambienti caratterizzati da presenza di polveri e da fluttuazioni di temperatura. Inoltre, grazie al Bulk Fluid System (uno speciale cabinet di capienza superiore per i fluidi), le stampanti possono operare più a lungo, lasciando trascorrere più tempo tra un rifornimento di inchiostro e il successivo.

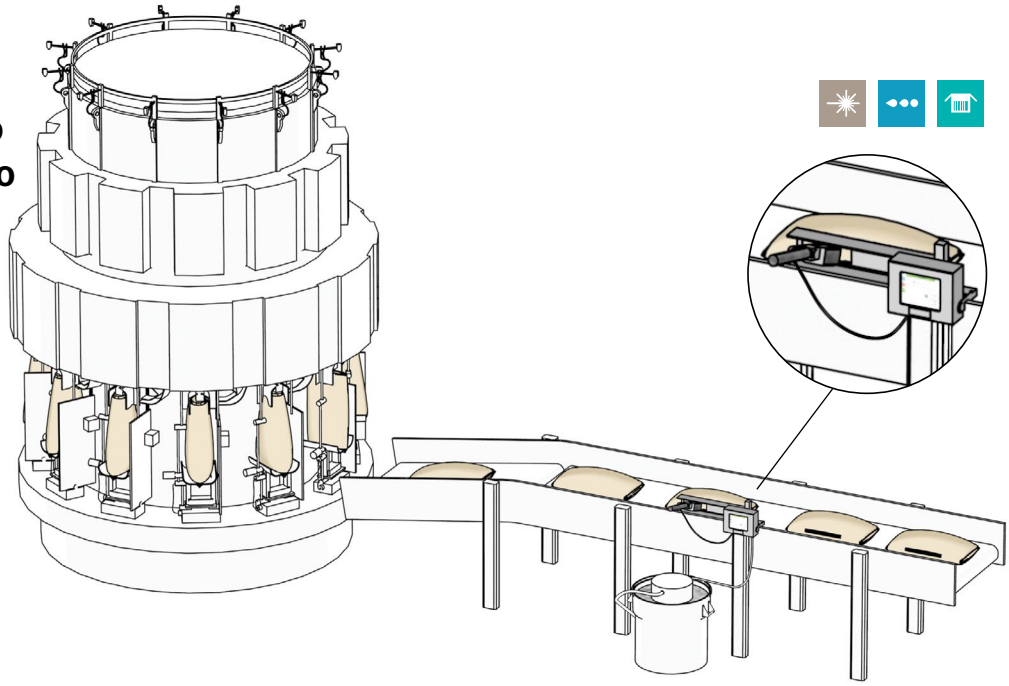

Sistemi di marcatura laser
Fascio di luce infrarossa concentrato e orientato per imprimere una marcatura nel punto in cui il calore del raggio laser viene a contatto con la superficie del prodotto o dell'imballaggio.

Thermal InkJet (TIJ)
Stampa a inchiostro senza contatto che utilizza il riscaldamento e la tensione superficiale dell'inchiostro per applicarlo sulla superficie di una confezione. Spesso è utilizzata per stampare codici DataMatrix bidimensionali e altri codici a barre.

Getto d'Inchiostro Continuo (CIJ, Continuous InkJet)
Stampa basata su fluidi senza contatto di testo (fino a un massimo di cinque righe) e codici a barre lineari e bidimensionali, effettuata su prodotti o imballaggi di diverso tipo in movimento oppure effettuata su prodotti o imballaggi fermi tramite sistemi di movimentazione trasversali della stampante.

Trasferimento Termico (TTO, Thermal Transfer Overprinting)
Una testa di stampa a controllo digitale che scioglie con precisione l'inchiostro di un ribbon direttamente su film flessibili per fornire stampe ad alta risoluzione in tempo reale.

Marcatura a Grandi Caratteri (LCM, Large Character Marking)
Stampa a inchiostro senza contatto di codici alfanumerici, loghi e codici a barre di grandi dimensioni, principalmente su scatole, scatoloni e imballaggi di spedizione.

Etichettatrici (LPA, Label Printer Applicator)
Stampa e applicazione di etichette di varie dimensioni su diversi tipi di confezioni.

Tecnologie di codifica per ogni tipo di confezione

Tipo di prodotto/packaging	Laser	TIJ	CIJ	TTO	LPA	LCM
Sacchi e sacchetti	✔		✔			✔
Prodotti e listelli in legno		✔	✔			✔
Prodotti estrusi	✔		✔			
Packaging flessibili			✔	✔		
Packaging rigidi	✔		✔			
Scatole in cartone e scatoloni	✔	✔			✔	✔

Linee per prodotti e listelli in legno

Nonostante i processi di lavorazione dei prodotti e dei listelli in legno siano differenti tra loro, tutti sono soggetti alle medesime difficoltà che si riscontrano negli ambienti di produzione difficili. In tali circostanze, è necessario poter contare su soluzioni di codifica resistenti, in grado di generare codici nitidi e uniformi e che richiedano una manutenzione semplificata, soprattutto nel caso in cui le stampanti non siano facilmente accessibili sulla linea.

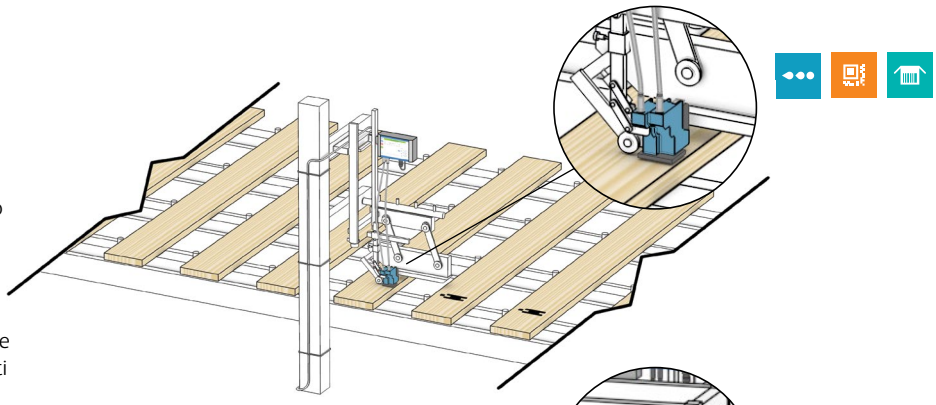

Linee di estrusione

Gli impianti che producono estrusi operano a ciclo continuo e in ambienti spesso caratterizzati da presenza di polveri e da temperature elevate. Le stampanti di Videojet sono progettate per rispondere a tali sfide e garantire il pieno funzionamento delle linee.

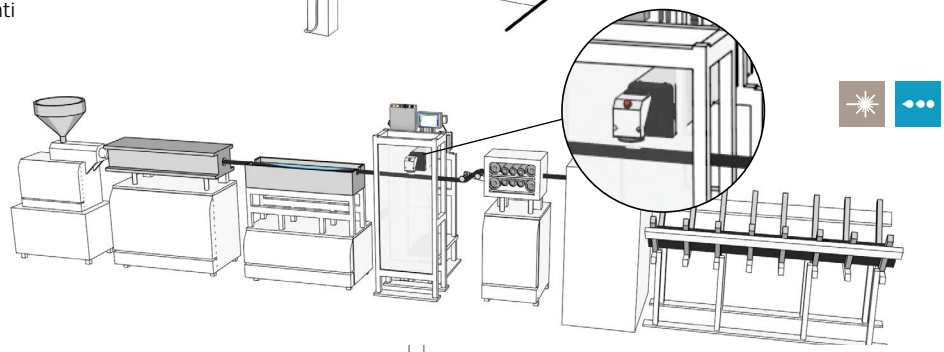

Confezionatrici verticali (VFFS, Vertical Form Fill Seal)

I sistemi di codifica di Videojet sono capaci di stampare informazioni variabili (tra cui loghi, nomi del prodotto e codici a barre) direttamente su film e pellicole flessibili. La soluzione a Trasferimento Termico (TTO) consente all'azienda di utilizzare un unico film generico, invece che impiegare film prestampati differenti da alternare a seconda della diversa tipologia di prodotto. Questo è possibile grazie alla stampa diretta e "on-demand", sul medesimo film generico, dei contenuti specifici per ogni tipologia.

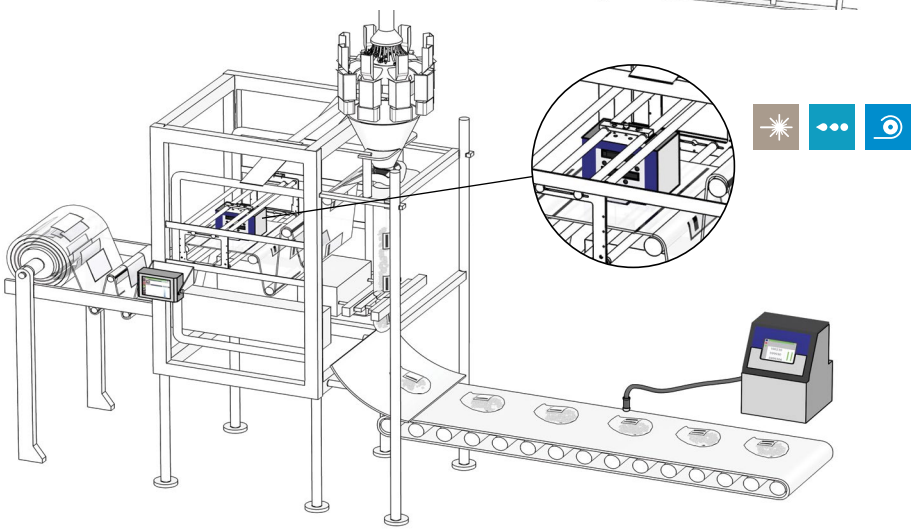

Sacchi e sacchetti

Codifica affidabile e uniforme su sacchi e sacchetti in carta e plastica

Durante il confezionamento dei materiali in polvere, accade che la posizione del prodotto finito sul nastro trasportatore possa variare. Questo può dare origine a codici deformati o distorti, a causa di una distanza di getto non omogenea tra sacco e sacco. Muniti degli strumenti adatti e dotati del know-how necessario per eseguire un'installazione corretta dei sistemi, gli esperti di Videojet offrono il proprio supporto per collocare la stampante nella posizione più opportuna sul nastro trasportatore, garantendo di ottenere codici uniformi e nitidi.

Marcatura a Grandi Caratteri (LCM)

- Questi sistemi garantiscono una stampa perfetta di codici a grandi dimensioni, anche su linee a velocità elevata.
- È possibile precaricare i codici di prodotto nei lavori di stampa o collegare le stampanti in rete, riducendo i tempi per i cambi di produzione e gli errori di immissione dei dati.

Getto d'Inchiostro Continuo (CIJ)

- Sono disponibili soluzioni dotate di tecnologia CleanFlow™ e/o di range di protezione IP65, tutte progettate per minimizzare la manutenzione.
- I sistemi di rifornimento e di erogazione di inchiostri e solventi riducono l'interazione dell'operatore con la stampante.

Prodotti e listelli in legno

Stampa di testo, grafica o caratteri di diversi tipi in ambienti di produzione "non-stop" e con temperature elevate

Indipendentemente dalla scelta di stampare codici di lotto, date o codici a barre, livelli di umidità, qualità del legname, informazioni di ispezione, dati relativi al batch o alla tipologia di legno, la scelta della soluzione di codifica è per lo più determinata dalle esigenze dettate dall'ambiente di produzione. È necessario prendere in considerazione anche la semplicità della manutenzione, specie se l'ingombro dei macchinari limita l'accessibilità alla stampante. I marcatori di Videojet sono soluzioni resistenti che assicurano affidabilità, manutenzione ridotta e facilità d'uso.

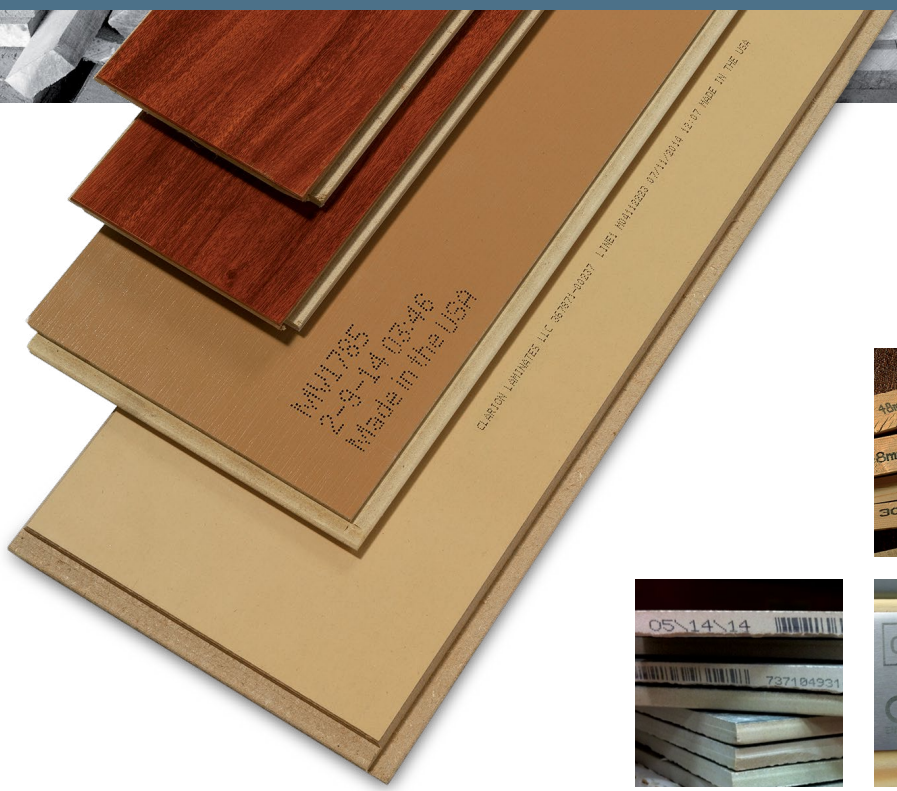

Getto d'Inchiostro Continuo (CIJ)

- La distanza di getto variabile limita gli eventuali danni alla testa di stampa per via della superficie irregolare del legno.
- Sono disponibili inchiostri pigmentati ad alta risoluzione, nei colori bianco, nero, blu, rosso e giallo.

Thermal InkJet (TIJ)

- A ogni sostituzione della cartuccia (che viene effettuata con molta semplicità e con estrema convenienza) si rinnova anche la testa di stampa. Questa soluzione è quindi perfetta per la codifica dei substrati legnosi, specie nei casi in cui le schegge di legno rischiano di danneggiare la testa di stampa.
- La tecnologia TIJ consente di marcare codici a barre, loghi e grafica ad alta risoluzione.

Marcatura a Grandi Caratteri (LCM)

- Questo marcatore è caratterizzato da un robusto design industriale. Può essere dotato di cabinet opzionale IP65 per ambienti di produzione difficili.
- La tecnologia di microspurgo di cui è questa soluzione è dotata riduce la manutenzione ed eventuali danni alle teste di stampa imputabili a una mancata pulizia da parte degli operatori.

Prodotti estrusi

Qualità del codice in qualsiasi ambiente di produzione

Le necessità di produrre codici uniformi in ambienti difficili, di ridurre i costi e di eliminare gli errori di codifica legati all'interazione degli operatori possono dare numerosi grattacapi. Videojet offre tecnologie esclusive (come CleanFlow™ e Dynamic Calibration™) che consentono di stampare codici nitidi e uniformi anche in contesti produttivi estremi. Inoltre, le soluzioni di Code Assurance per l'integrità del codice semplificano l'interazione tra operatore e stampante, permettendo di ottenere il codice corretto, sul prodotto corretto, codifica dopo codifica.

Grazie alle soluzioni di Code Assurance, le aziende clienti possono agevolare il lavoro dei propri operatori, evitando di lasciare il processo di creazione del codice all'iniziativa o alle "supposizioni" soggettive dell'operatore stesso, che viene guidato "passo a passo" durante la fase di inserimento dei dati. Infine, sono disponibili inchiostri speciali, ad asciugatura rapida e resistenti agli oli e al calore (fattori che talora caratterizzano gli ambienti di produzione difficili).

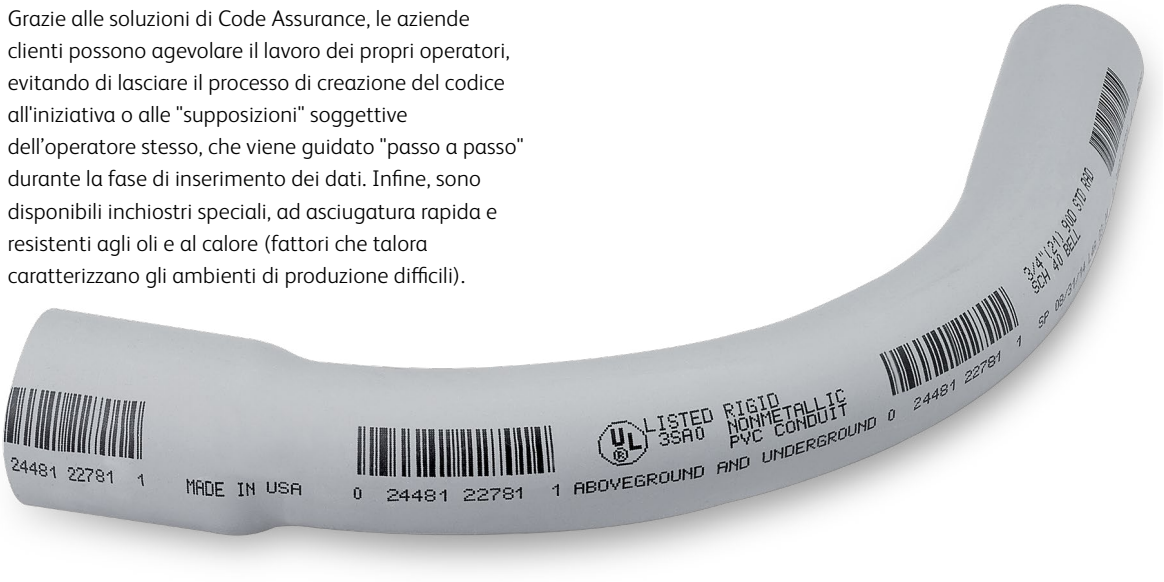

Getto d'Inchiostro Continuo (CIJ)

- Gli inchiostri pigmentati assicurano un elevato contrasto su sfondi di colore scuro, migliorando la leggibilità.
- Grazie alla tecnologia Dynamic Calibration™, queste stampanti si regolano automaticamente in base alle variazioni di temperatura o umidità, per assicurare un funzionamento costante delle linee e una codifica perfetta.

Sistemi di marcatura laser

- Producono codici nitidi, ben leggibili e ad alto contrasto. Questi sistemi offrono inoltre la possibilità di stampare codici esteticamente accattivanti di colore dorato su prodotti estrusi in PVC.
- Il sistema di marcatura laser a fibra consente la codifica su superfici metalliche.

Packaging flessibili

Riduzione dei costi e aumento della flessibilità della linea

Stampare direttamente sulla busta informazioni come il codice del prodotto (o il numero di parte o di ricambio) consente di ridurre i costi per le scorte di imballaggi prestampati e i tempi di gestione dei materiali, nonché di semplificare i cambi di produzione. Scegliendo una soluzione di Videojet a Trasferimento Termico, che permette l'uso di un solo tipo di film generico e la stampa "on-demand" delle informazioni variabili, è possibile abbassare i costi di confezionamento e aumentare la produttività.

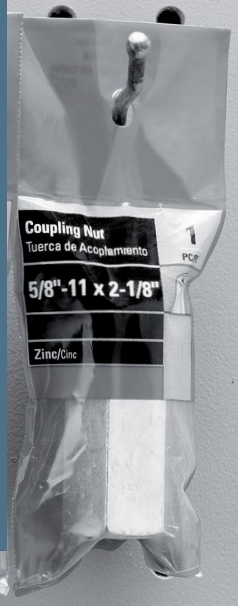

Trasferimento Termico (TTO)

- Questa tecnologia è perfetta per la stampa di date, loghi, codici a barre, immagini, informazioni sul prodotto su film generici.
- Sono disponibili molti colori differenti di ribbon.
- Il TTO produce codici ad alta risoluzione (300 dpi/12 punti per mm) senza solventi su pellicole flessibili e film.
- Il sistema brevettato "clutchless" di traino del ribbon riduce al minimo i fermi per la manutenzione e ottimizza l'efficienza del ribbon stesso.

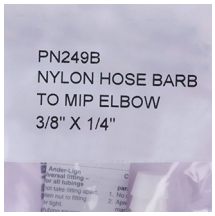

Packaging rigidi

La capacità di codificare ogni tipo di contenitore

A causa del contenuto e dei vincoli di utilizzo, la maggior parte dei materiali edili, soprattutto quelli per il "fai-da-te", viene posta in commercio all'interno di diversi tipi di contenitori specifici. Presso il punto vendita è proprio il design a differenziare un prodotto dagli altri, diventando il fattore determinate per il successo di quel prodotto. Videojet offre soluzioni di codifica affidabili, in grado di adattarsi alle peculiarità di ogni tipo di packaging.

Getto d'Inchiostro Continuo (CIJ)

- Sono disponibili oltre 175 tipi di inchiostri (la gamma più ampia del settore), inclusi quelli inodore e non MEK.
- L'integrazione della stampante nella linea è agevole, con possibilità di codificare di lato, in cima o sul fondo delle confezioni e su un'ampia varietà di substrati.

Sistemi di marcatura laser

- I laser UV di Videojet consentono di ottenere codici nitidi e leggibili su tubi e confezioni in plastica, metallo e HDPE.
- Le soluzioni laser effettuano un'incisione che permette di marcare testi, numeri, caratteri speciali, grafica e loghi, anche in piccoli spazi, sia su superfici lineari che ricurve.

Scatole in cartone e scatoloni

Affidabilità lungo la Supply Chain e riduzione dei costi

La stampa sulle scatole di informazioni chiare relative al lotto e alle specifiche del fornitore crea una tracciabilità immediatamente evidente per il magazzino, il grossista e il rivenditore. Oltre a soluzioni di codifica che aiutano l'azienda a monitorare il prodotto lungo la Supply Chain, Videojet offre software e sistemi di controllo della linea di produzione scalabili per qualsiasi tipo di materiale e ambiente di produzione. Inoltre, grazie all'impiego di sistemi che codificano il packaging secondario "on-demand", alle aziende viene anche offerta la possibilità di risparmiare, riducendo i costi associati all'utilizzo e alla gestione delle scorte di materiale prestampato.

Thermal InkJet (TIJ)

- Si tratta di stampanti a inchiostro ad alta risoluzione, caratterizzate dall'assenza di parti soggette a usura per evitare fermi prolungati legati alla manutenzione.
- È disponibile una soluzione TIJ di Videojet che utilizza inchiostri a base MEK, per assicurare un'ottima aderenza del codice su substrati non porosi.

Sistemi di marcatura laser

- È disponibile un assortimento completo di accessori (tra cui lenti e unità di rinvio) per agevolare l'integrazione nella linea.
- La marcatura laser è particolarmente indicata per scatole rivestite con trattamento impermeabilizzante, poiché consente una codifica nitida e di colore scuro senza danneggiare il rivestimento protettivo.

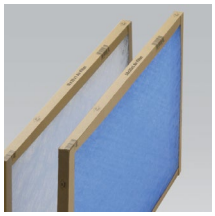

Marcatura a Grandi Caratteri (LCM)

- È disponibile un lettore di codici a barre per inserire le informazioni nella stampante direttamente dall'ordine di produzione.
- La capacità di memorizzazione dei messaggi facilita la gestione di lavori multipli e la selezione rapida del codice, riducendo i tempi correlati a cambi e sostituzioni.

Etichettatrici (LPA)

- L'etichetta viene codificata direttamente e con un'alta qualità di stampa.
- Rispetto all'etichettatura manuale, l'applicazione automatica delle etichette accelera i tempi di lavorazione, migliora la precisione e riduce la probabilità di errori.

Un'assistenza "globale"

Un'ampia offerta di servizi e soluzioni per rispondere a ogni esigenza del cliente

	Assistenza "Start-up"	Assistenza "Preventive"	Assistenza "Protective"	Assistenza "Comprehensive"
	Assistiamo i nostri clienti durante il passaggio alle nuove stampanti, garantendo loro la massima tranquillità (ovvero, come Videojet ama dire, "Peace of Mind").	Mentre il team si concentra sulla produzione, i nostri tecnici si prendono cura dei sistemi di stampa con regolari visite di manutenzione.	Un team di produzione che sia in grado di svolgere la manutenzione generale può utilizzare questa copertura per richiedere la riparazione in caso di guasto e la sostituzione delle parti soggette a usura.	Videojet si prende cura di tutto, garantendo una copertura al 100% per ottimizzare proattivamente le prestazioni delle stampanti.
Supporto tecnico telefonico 24 ore su 24, 7 giorni su 7	●	●	●	●
Manutenzione preventiva	●	●		●
Copertura per la riparazione a seguito di guasto	●		●	●
Sostituzione delle parti soggette a usura			●	●
Servizio prioritario	●		●	●
Formazione di base degli operatori	●			●
Servizi di consulenza e supporto alle applicazioni	●			●
Disponibilità di leasing per le attrezzature opzionali			●	●

La tabella e le tipologie di assistenza riportate sono puramente indicative, in quanto i servizi sono soggetti a variazioni da Paese a Paese. Per ulteriori dettagli sui prodotti di assistenza, si prega di fare riferimento alle informazioni e ai preventivi ad hoc forniti da Videojet Italia srl.

Quali sono i vantaggi per i clienti di Videojet?

Vantaggi di performance
Grazie all'esecuzione di una manutenzione adeguata, le stampanti durano di più, si verificano meno fermi e aumenta la produttività degli operatori. Per garantire le migliori condizioni operative dei sistemi di codifica, i nostri clienti possono contare sul supporto specializzato dei tecnici certificati di Videojet.

Vantaggi finanziari
I costi di assistenza sono assolutamente prevedibili: il budget aziendale del cliente è al riparo da rischi di costosi guasti delle attrezzature e i servizi futuri sono "bloccati" ai prezzi attuali.

Vantaggi nel supporto
I tecnici di Videojet offrono alle aziende un'assistenza rapida, prioritaria e di alta professionalità. Videojet vanta infatti una delle reti di assistenza più capillari del settore, costituita da esperti qualificati e pronti a soddisfare rapidamente ogni esigenza del cliente.

Formazione tecnica

Programmi di training ideati per migliorare la produttività ed eliminare gli errori di codifica

	Programma "User Instruction"	Programma "Advanced Operator"	Programma "Basic Maintenance"	Programma "Advanced Maintenance"
Attività e operatività di base	●	●	●	●
Operazioni specifiche per l'applicazione		●	●	●
Riparazioni di base			●	●
Manutenzione preventiva			●	●
Teoria sulle attività avanzate di riparazione e stampa				●
Durata	**2 ore**	**4 ore**	**1 giorno**	**2-3 giorni***

Cosa ci si deve attendere dai corsi di formazione?

La scelta del luogo

La formazione tecnica può essere tenuta sia presso lo stabilimento del cliente che presso un centro di formazione di Videojet. Effettuando il training presso lo stabilimento del cliente, è possibile personalizzare in loco l'applicazione e l'ambiente di stampa sulla base delle sue esigenze specifiche. Scegliendo invece di effettuare la formazione presso uno dei centri di Videojet, i dipendenti godranno del vantaggio di avere meno distrazioni e potranno concentrarsi maggiormente sull'apprendimento.

La personalizzazione dei corsi e la pianificazione per il team produttivo

In base alle competenze tecniche e al livello necessario di interazione con le stampanti, i partecipanti al corso riceveranno istruzioni ad hoc per svolgere le loro mansioni e soddisfare le loro necessità. Sono disponibili anche opzioni per cicli di lavoro distribuiti su più turni e per ambienti che utilizzano più tecnologie.

Il focus sulle sfide operative

Le procedure di risoluzione dei problemi e le "Best Practice" di manutenzione trattate durante i corsi di formazione aiuteranno i team a risolvere i problemi tempestivamente e velocemente. In questo modo, gli operatori potranno tornare immediatamente alle attività di produzione, incidendo positivamente sull'uptime di lungo termine.

L'esperienza dei tecnici docenti

I corsi di formazione di Videojet sulla manutenzione sono in genere tenuti da un gruppo di docenti a tempo pieno, certificati e specializzati sui singoli argomenti, con approfondite competenze tecniche, ampie conoscenze operative e metodologie di insegnamento versatili.

Lo sviluppo delle competenze tecniche

I partecipanti acquisiranno esperienza e pratica nell'identificare, analizzare e risolvere problemi tecnici all'interno di un ambiente produttivo. Per misurare l'efficacia del training e il livello di apprendimento, verranno effettuate opportune valutazioni che consentiranno al management di verificare il know-how e la competenza acquisiti dallo staff.

Videojet fornirà tutto il necessario: manuali, parti, strumenti e, su richiesta, perfino attrezzature riservate alla formazione (in modo da ridurre l'impatto sulla produzione). In questo caso, potranno essere applicati costi aggiuntivi.

* La durata del corso di manutenzione avanzata può variare in base alla tecnologia sulla quale verte il corso stesso. Si precisa inoltre che la tabella e le tipologie di formazione riportate sono puramente indicative, in quanto i servizi sono soggetti a variazioni da Paese a Paese. Per ulteriori dettagli sulle modalità di training, si prega di fare riferimento alle informazioni e ai preventivi ad hoc forniti da Videojet Italia srl.

Soluzioni Videojet

Stampanti solide, affidabili e facili da usare per qualsiasi esigenza di codifica

Le operazioni di codifica nell'industria dei materiali edili non sono necessariamente semplici: per esempio, polveri e temperature estreme possono influire negativamente ed essere responsabili di codici di scarsa qualità e di fermi costosi. Con una produzione a ciclo continuo e con macchinari ingombranti che rendono difficile l'accesso alle stampanti, è fondamentale che le linee e i relativi codificatori continuino a funzionare senza interruzioni. Per salvaguardare la redditività delle operazioni sono altrettanto importanti fattori quali la prevenzione degli errori dovuti a un erroneo inserimento dei dati da parte degli operatori, la massimizzazione dell'efficienza della linea (OEE) e la minimizzazione dei costi totali di gestione (TCO). Grazie a un vastissimo assortimento di tecnologie e a un'alta affidabilità, Videojet è in grado di risolvere queste sfide a tutto vantaggio del cliente, offrendo soluzioni di codifica caratterizzate da un alto livello di configurabilità, facili da utilizzare e che richiedono poca manutenzione.

Getto d'Inchiostro Continuo (CIJ)

La tecnologia CIJ, la più versatile tra le tipologie di codifica, insieme a una gamma composta da oltre 175 inchiostri, è la soluzione in grado di stampare praticamente su ogni genere e forma di prodotto o packaging.

Sistemi di marcatura laser

Queste soluzioni migliorano il contrasto e la leggibilità del codice, effettuando (senza contatto fisico o necessità di materiali di consumo) un'incisione permanente sulla superficie del materiale stesso.

Thermal InkJet (TIJ)

La tecnologia TIJ è ideale per la stampa ad alta qualità di testo e codici a barre su cartone, scatole e packaging “shelf-ready” e legno, garantendo che tutti i codici (anche quelli complessi e ricchi di dettagli) siano sempre leggibili per tutti i partner e i consumatori "a valle".

Trasferimento Termico (TTO)

Ideale per stampare su film e pellicole flessibili, la tecnologia TTO produce codici e immagini di elevata qualità (inclusi codici a barre, nomi di prodotti e loghi) e in diversi colori.

Marcatura a Grandi Caratteri (LCM)

Si tratta di una soluzione per codificare buste e imballaggi rigidi quando si richiedono caratteri di grandi dimensioni. È una tecnologia molto efficace se si vogliono ridurre le scorte di etichette e scatole prestampate e i costi associati: basta stampare le informazioni relative alla Supply Chain direttamente sugli imballaggi.

Etichettatrici (LPA)

Quando i clienti richiedono etichette o si ha la necessità di utilizzare imballaggi di cartone ondulato più scuro, una soluzione LPA è in grado di applicare automaticamente le etichette sulle scatole, così da assicurare la massima precisione su più tipi di substrati.

Materiali di consumo e accessori

Soluzioni configurabili per ogni tipo di applicazione

Ogni singola applicazione del codice si distingue dalle altre. Ecco perché Videojet offre un assortimento completo di materiali di consumo e accessori, oltre al supporto necessario per identificare e integrare la soluzione ideale in base alle esigenze e alle attività peculiari di ogni singola azienda.

Con una vasta gamma di ribbon, inchiostri e fluidi, Videojet vanta un'esperienza di oltre 40 anni nello sviluppo di materiali di consumo specifici, ideali per le applicazioni nell'industria dei materiali edili. Inoltre, collaboriamo direttamente con gli OEM più importanti e mettiamo a disposizione un'ampia gamma di accessori personalizzati per tutte le tecnologie di stampa; in questo modo riusciamo a integrare perfettamente le nostre stampanti nelle linee di produzione di ciascun cliente.

Bulk Ink System

Inchiostri e fluidi dalle formulazioni speciali

Videojet offre uno speciale serbatoio per i fluidi di grande formato, ideale per le linee di produzione "lunghe" e che operano "non-stop". Il Bulk Ink System consente agli operatori di dedicare meno tempo al rifornimento di inchiostro, concentrandosi sulle altre priorità della linea. Inoltre, grazie all'ampio assortimento di inchiostri speciali, Videojet dispone sempre della soluzione adeguata per ogni esigenza.

Accessori

Quel che serve per un'installazione perfetta

Dalle protezioni resistenti alle polveri, ai binari per guidare i prodotti sui nastri trasportatori, fino agli aspiratori di fumi e alle unità di rinvio per i sistemi laser, Videojet può offrire ogni tipo di accessorio per garantire un'installazione senza intoppi. Videojet collabora inoltre con i propri clienti per ottimizzare l'integrazione e le prestazioni della stampante e della linea.

Software

Vengono aumentati i livelli di disponibilità (Availability) e di qualità (Quality), trasferendo le attività di creazione e gestione dei lavori di stampa lontano dalla linea di produzione.

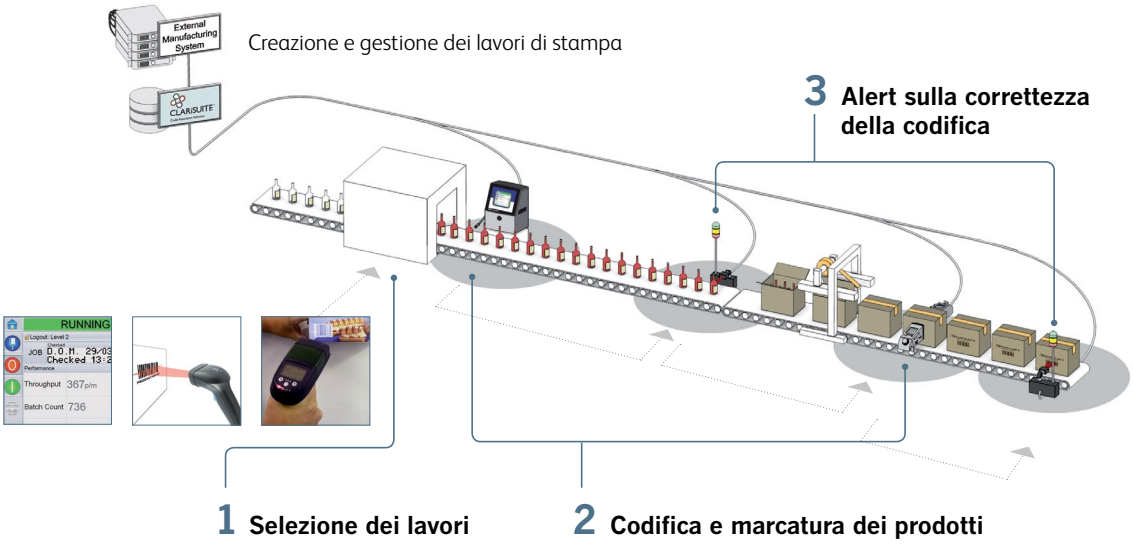

Uptime Peace of Mind: la tranquillità è ormai uno standard!

Leader mondiale nel mercato dell'identificazione di prodotto, Videojet Technologies Inc. realizza soluzioni di stampa, codifica e marcatura in linea, fluidi specifici per ogni applicazione e servizi per il ciclo di vita del prodotto.

Il nostro obiettivo è stabilire relazioni di partnership con i clienti nei settori dei beni di largo consumo, dei prodotti farmaceutici e industriali, allo scopo di migliorare la produttività di queste aziende, proteggerne e farne crescere i marchi e, in sintesi, contribuire al loro vantaggio competitivo. Forte della propria leadership nelle tecnologie a Getto d'Inchiostro Continuo (CIJ), Thermal InkJet (TIJ), Case Coding e Labelling (LCM e LPA), Trasferimento Termico (TTO) e Laser, e in ragione di un'esperienza consolidata in ogni tipo di applicazione, Videojet vanta oltre 400.000 unità installate in tutto il mondo.

I clienti di Videojet si affidano alle nostre soluzioni per stampare e codificare ogni giorno oltre 10 miliardi di prodotti. Inoltre, i 4.000 professionisti di Videojet offrono ai clienti di 26 Paesi supporto diretto in materia di vendite, applicazioni, assistenza e formazione. Infine, il network di Videojet include oltre 400 distributori e OEM che riforniscono 135 Paesi.

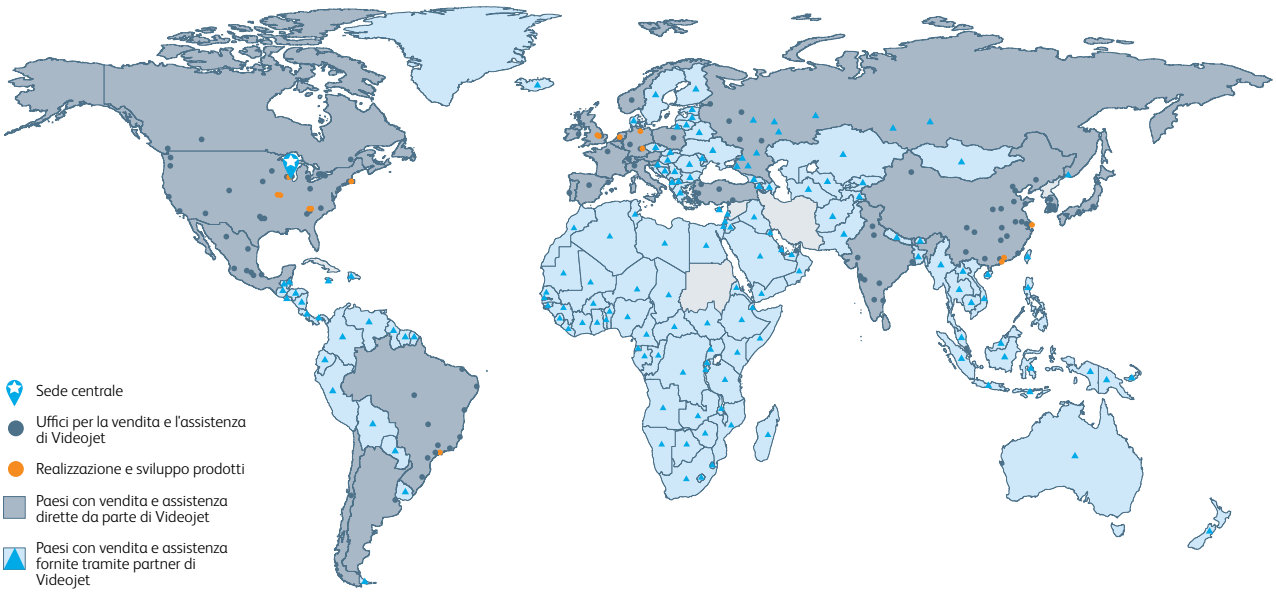

Per informazioni,
chiama **+39 02 55376811**,
invia un'e-mail all'indirizzo
info.italia@videojet.com
o visita il sito **www.videojet.it**

Videojet Italia srl
Via XXV Aprile, 66/C
20068 Peschiera Borromeo (MI)

© 2021 Videojet Technologies Inc. — Tutti i diritti riservati.

Videojet Technologies Inc. persegue il miglioramento continuo dei propri prodotti e servizi.
Videojet si riserva pertanto il diritto di modificare il progetto e/o le specifiche tecniche senza preavviso.

SL000615